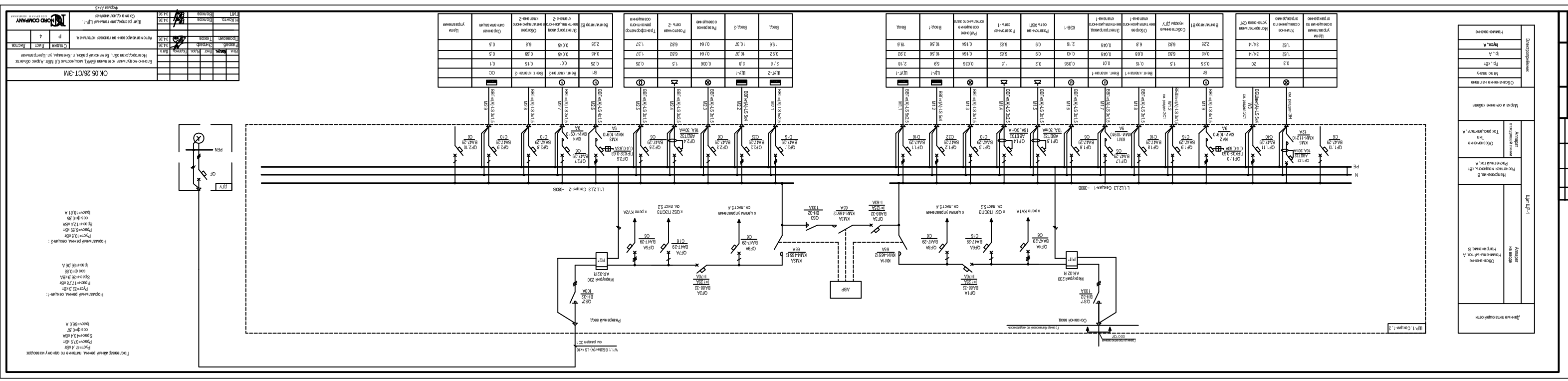
ОК.06 26/СТ-ЗМ
Блочно-модульная встроенная БМК. мощностью до 0,6 Мвт. Адрес объекта: Новгородская обл., Демянский район, п. Хвойный, ул. Центральная
Принципиальная схема электрическая главная
Однолинейная схема
Схема щитовая
Схема щитовая
Схема щитовая

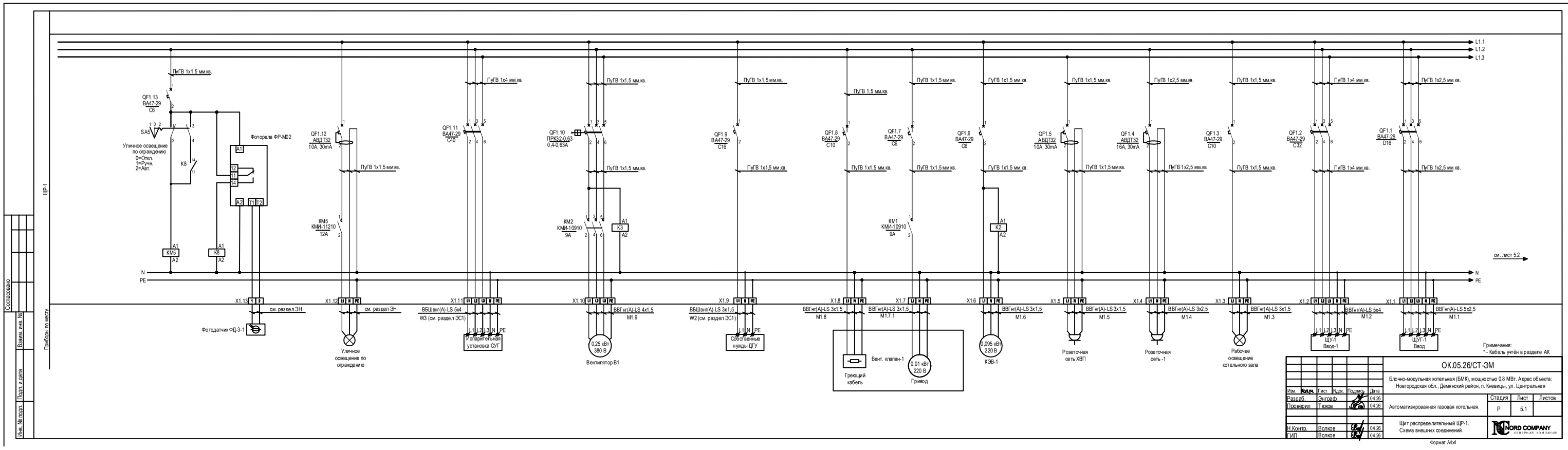

Примечания:
* - Кабель учтён в разделе АК

						ОК.05.26/СТ-ЭМ		
Изм.	Кол.уч.	Лист	№док.	Подпись	Дата	Блочно-модульная котельная (БМК), мощностью 0,8 МВт. Адрес объекта: Новгородская обл., Демянский район, п. Кневицы, ул. Центральная		
Разраб.		Энграф			04.26		Стадия	Лист	Листов
Проверил		Тюков			04.26	Автоматизированная газовая котельная.	Р	5.1	
Н.Контр.		Волков			04.26	Щит распределительный ЩР-1. Схема внешних соединений.	NORD COMPANY СЕВЕРНАЯ КОМПАНИЯ		
ГИП		Волков			04.26				

Формат А4х4

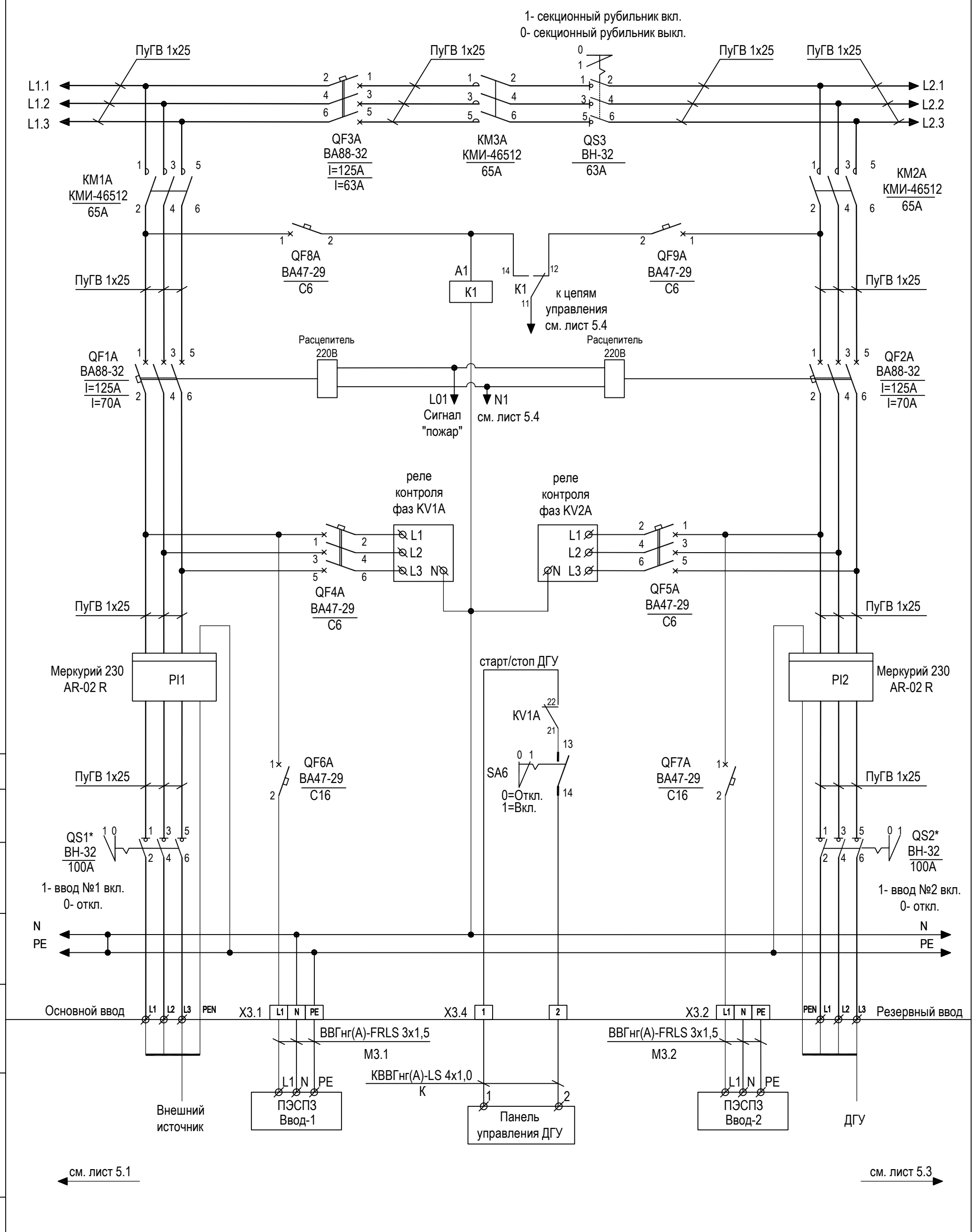

Согласовано

Взаим. инв. №

Подп. и дата

Инв. № подл.

Изм	Лист	№ докум.	Подпись	Дата

ОК.05.26/СТ-ЭМ

Лист 5.2

Формат А3

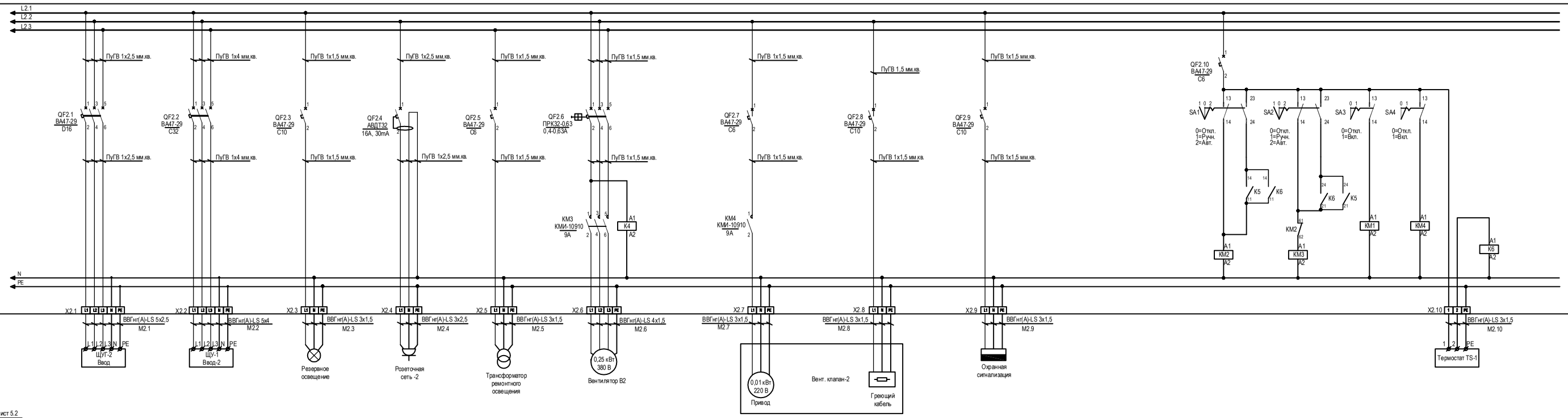

Изм	Лист	№ докум.	Подпись	Дата	ОК.05.26/СТ-ЭМ	Лист 5.3

Согласовано

Взамен инв. №

Подп. и дата

Инв. № подл.

Формат А4х5

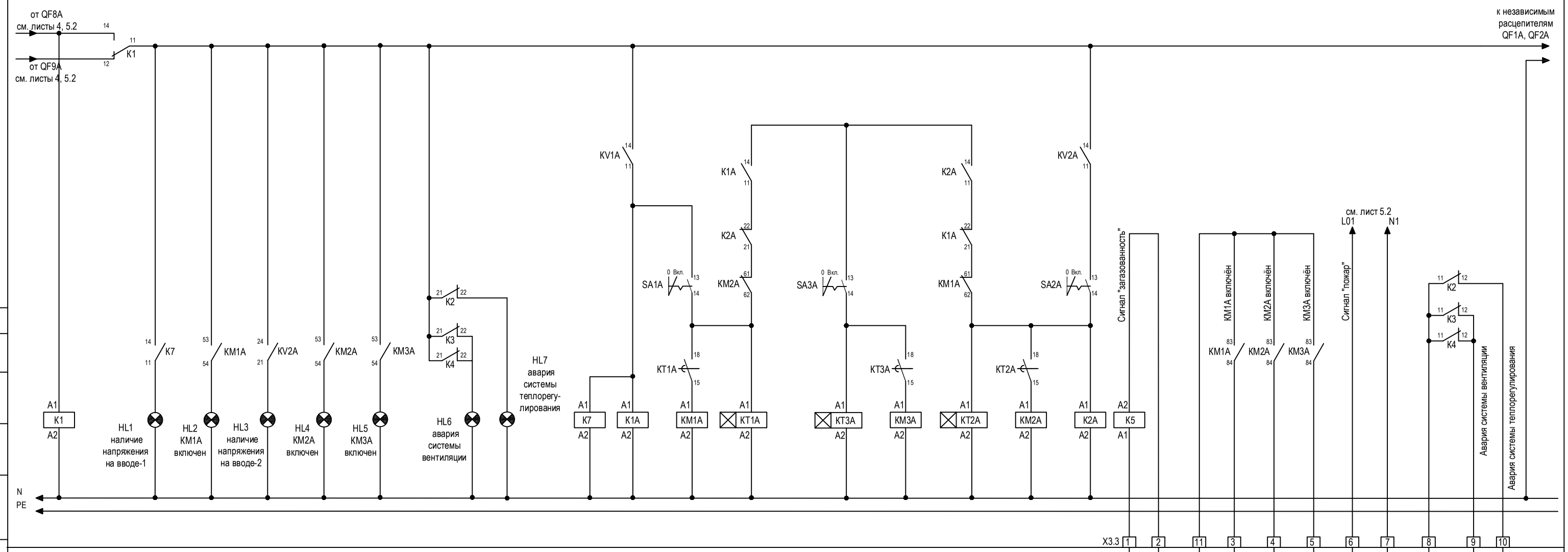

KM1A, KM2A, KM3A

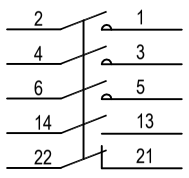

КМИ-46512

Дополнительные контакты к контакторам KM1A, KM2A, KM3A

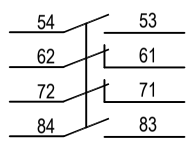

ПКИ-22

Реле контроля напряжения KV1A, KV2A

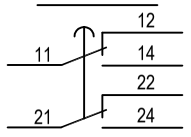

ORF-SN-070-400VAC

Реле времени KT1A, KT2A, KT3A, KT4

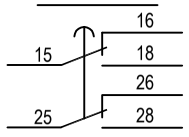

ORT-M1-AC230V

Промежуточное реле K1A, K2A, K1, K2, K3, K4, K5, K6, K7, K8

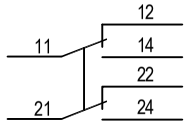

OGR-2-2C-AC220V

Дополнительные контакты к контактору KM2

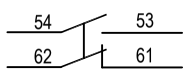

ПКИ-20

Примечание:

1. На реле времени KT1A задать временную уставку на задержку 3 сек.
2. На реле времени KT2A задать временную уставку на задержку 5 сек.
3. На реле времени KT3A задать временную уставку на задержку 8 сек.

Изм	Лист	№ докум.	Подпись	Дата	ОК.05.26/СТ-ЭМ	Лист 5.4

Согласовано

Взаим. инв. №

Подп. и дата

Инв. № подл.

Формат А4х3

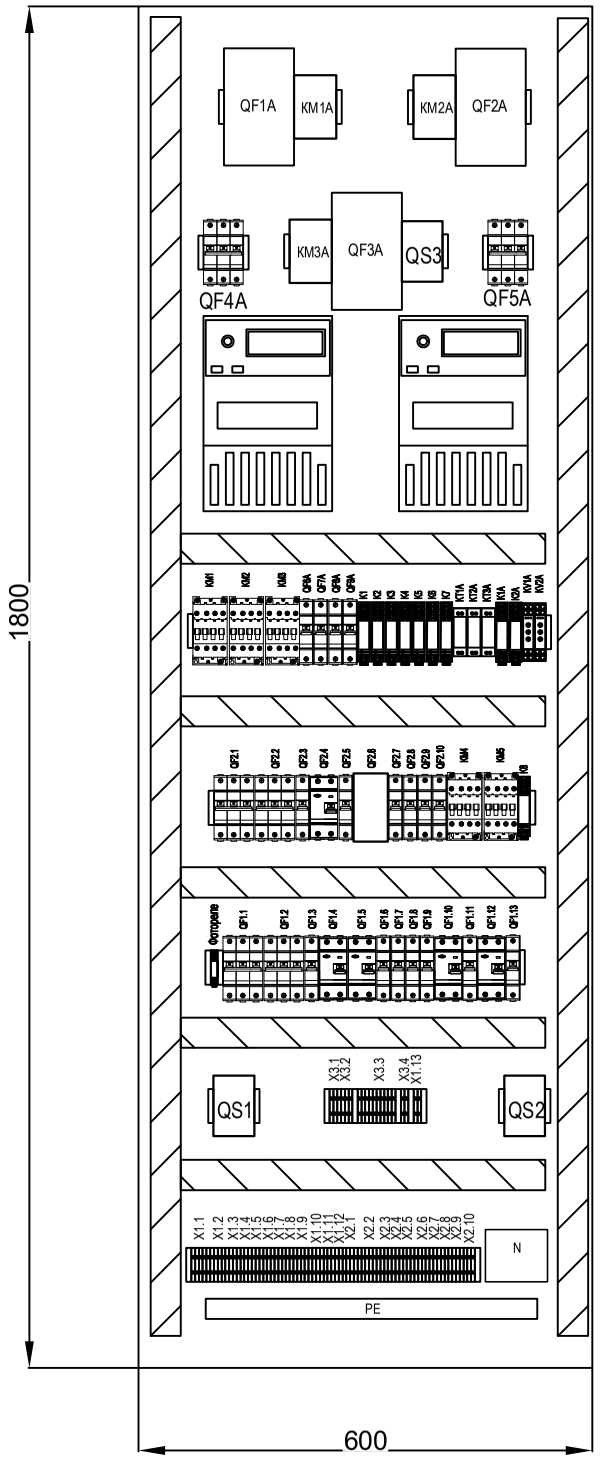

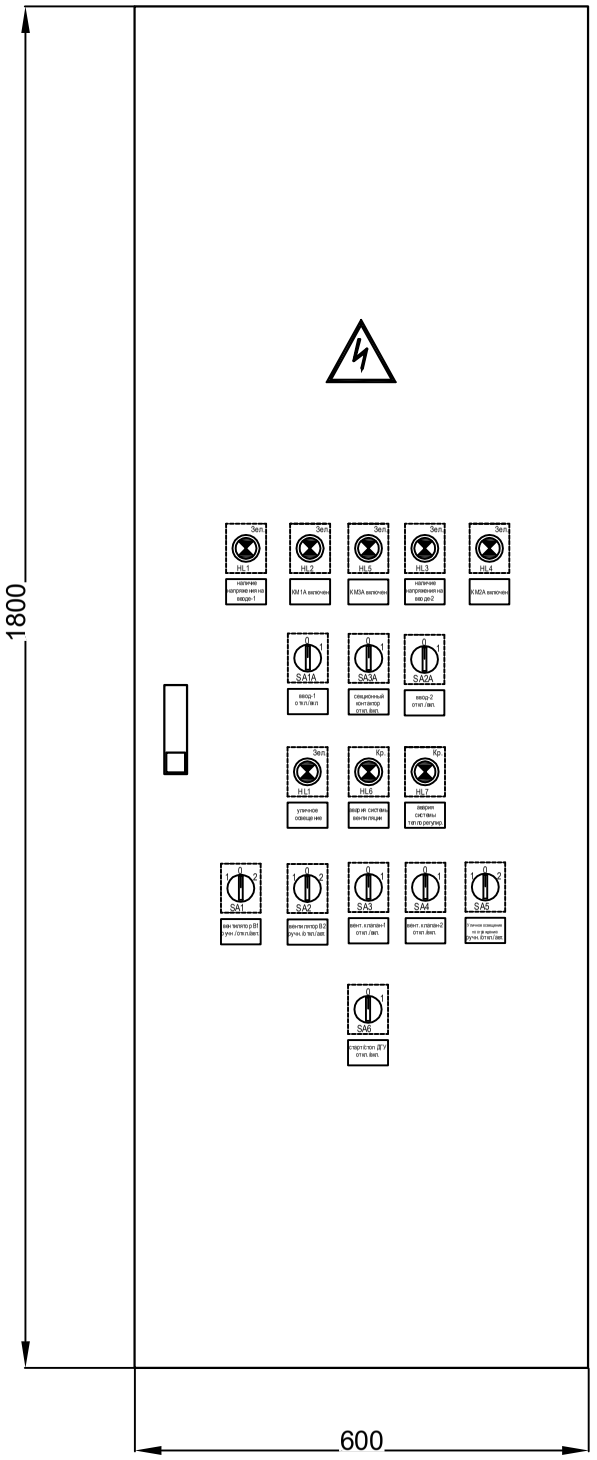

Позиция	Наименование	Кол.	Примечание
ЩР-1	Щит 1800x600x300	1 шт	IP54

Согласовано

Взаим. инв. №

Подп. и дата

Инв. № подл.

Изм.	Кол.уч.	Лист	Nдок.	Подпись	Дата
Разраб.		Энграф			04.26
Проверил		Тюков			04.26
Н.Контр.		Волков			04.26
ГИП		Волков			04.26

ОК.05.26/СТ-ЭМ

Блочно-модульная котельная (БМК), мощностью 0,8 МВт. Адрес объекта: Новгородская обл., Демянский район, п. Кневицы, ул. Центральная

Автоматизированная газовая котельная.

Стадия	Лист	Листов
Р	6	

Щит распределительный ЩР-1. Компоновка и внешний вид.

NORD COMPANY
СЕВЕРНАЯ КОМПАНИЯ

Формат А3